BS06

FI

OHJEET
DIGITAALINEN
ÄÄNITASOMITTARI

TROTEC

TRT-BA-BS06-TC230102TTRT03-004-FI

Sisällysluettelo

Ohjeen käyttöä koskevia tietoja..... 2

Turvallisuus 2

Tietoa laitteesta..... 4

Kuljetus ja säilytys 5

Käyttö..... 5

Virheet ja häiriöt..... 6

Huolto ja korjaus 6

Hävittäminen..... 6

Ohjeen käyttöä koskevia tietoja

Symbolit

Varoitus
Signaalisana kuvaa keskimääräistä riskitasoa, jos siltä ei vältytä, voi seurauksena olla kuolema tai vaikea loukkaantuminen.

Varoitus sähköjännitteestä
Tämä symboli viittaa sähköjännitteestä aiheutuviin hengenvaarallisiin ja terveyteen vaikuttaviin vaaroihin.

Varoitus
Signaalisana kuvaa alhaista riskitasoa, jos siltä ei vältytä, voi seurauksena olla vähäinen tai kohtalainen loukkaantuminen.

Huomaa
Signaalisana viittaa tärkeisiin tietoihin (esim. esinevahingot), mutta ei vaaroihin.

Tietoa
Tällä symbolilla varustetut huomautukset ovat sinulle avuksi suorittamaan työt nopeasti ja turvallisesti.

Noudata ohjetta
Tällä symbolilla varustettu huomautus viittaa siihen, että ohjetta on noudatettava.

Tämän ohjeen uusimman version voit ladata seuraavan linkin kautta:



BS06

https://hub.trotec.com/?id=43270

Turvallisuus

Lue tämä käyttöohje huolellisesti ennen laitteen käyttöönottoa/käyttöä ja säilytä sitä aina laitteen välittömässä läheisyydessä.

Varoitus
Lue kaikki turvallisuusohjeet ja muut ohjeet.
Turvallisuusohjeiden ja varoitusten noudattamatta jättäminen voi aiheuttaa sähköiskun, tulipalon ja/tai vakavia vammoja.
Säilytä kaikki turvallisuus- ja muut ohjeet myöhempää käyttöä varten.

- Älä käytä laitetta räjähdysalttiissa tiloissa tai alueilla, äläkä asenna laitetta niihin.
- Älä käytä laitetta syövyttävässä ilmastossa.
- Älä upota laitetta veden alle. Älä päästä nesteitä laitteen sisään.
- Laitetta saa käyttää vain kuivissa ympäristöissä, ei missään tapauksessa sateessa tai kun suhteellinen ilmankosteus ylittää käyttöolosuhteet.
- Suojaa laite jatkuvalta, suoralta auringonsäteilyltä.
- Älä aseta laitetta alttiiksi voimakkaalle tärinälle.
- Älä avaa laitetta.
- Älä irrota laitteen turvamerkintöjä, tarroja tai etikettejä. Pidä kaikki turvamerkinnät, tarrat ja etiketit luettavassa kunnossa.
- Käytä paristotyyppiä 6LR61 (9 V:n paristo).
- Älä koskaan lataa paristoa, jota ei saa ladata uudelleen.
- Aseta paristo paristokoteloon navat oikein päin.
- Poista tyhjentynyt paristo. Paristot sisältävät ympäristölle vaarallisia aineita. Hävitä paristo kansallisen lainsäädännön mukaisesti (katso Hävittäminen-luku).
- Poista paristo laitteesta, kun et käytä laitetta pitkään aikaan.
- Älä koskaan oikosulje pariston liitosnapaa!
- Varo nielemästä paristoja! Pariston nieleminen voi aiheuttaa vaikeita sisäisiä palovammoja/syöpymiä kahden tunnin kuluessa! Syöpymät voivat johtaa kuolemaan!

- Jos uskot, että paristo on nielty tai se on joutunut muuta tietä elimistöön, ota välittömästi yhteyttä lääkäriin!
- Pidä uudet ja käytetyt paristot sekä avattu paristolokero poissa lasten ulottuvilta.
- Käytä laitetta vain, kun ympäristön riittävät turvatoimet on taattu (esim. mittauksissa yleisillä teillä, rakennustyömailla jne.). Älä muussa tapauksessa käytä laitetta.
- Noudata varastointi- ja käyttöohjeita (katso Tekniset tiedot).
- Älä aseta laitetta alttiiksi suoralle vesisuihkulle.
- Tarkista laite, varusteet ja liitännät jokaisen käytön jälkeen mahdollisten vaurioiden varalta. Älä käytä laitetta tai laiteosia, jos ne ovat vaurioituneet.

Määräystenmukainen käyttö

Käytä laitetta vain äänitason mittaamiseen teknisissä tiedoissa ilmoitetun mittausalueen sisällä.

Muu kuin käyttötarkoituksen mukainen käyttö katsotaan väärinkäytöksi.

Kohtuudella ennakoitavissa oleva väärinkäyttö

Älä käytä laitetta räjähdysalttiissa tiloissa tai nesteiden ja jännitteisten osien mittaamiseen. Takuu ei tällöin ole voimassa. Laitetta ei saa muuttaa omavaltaisesti.

Henkilöstön pätevyys

Laitetta käyttävien henkilöiden on:

- luettava ja ymmärrettävä ohje, erityisesti Turvallisuus-luku.

Henkilökohtaiset suojavarusteet



Käytä kuulosuojaimia
Käytä laitteella työskentelyn aikana kuulosuojaimia.

Muut vaarat



Varoitus sähköjännitteestä
Koteloon sisään pääsevät nesteet aiheuttavat oikosulun vaaran!
Älä upota laitetta ja tarvikkeita veteen. Varo, että koteloon ei pääse vettä tai muita nesteitä.



Varoitus sähköjännitteestä
Sähköosiin liittyviä töitä saa tehdä vain valtuutettu ammattiliike!



Varoitus
Pakkausmateriaali aiheuttaa tukehtumisvaaran lapsille! Pidä pakkauskalvot ja pakkauksen osat poissa lasten ulottuvilta. On olemassa tukehtumisesta johtuva hengenvaara.



Varoitus
Vaarana voi olla kuulovaurioita!
Käytä äänekkäissä kohteissa kuulosuojaimia. Vaarana voi olla kuulovaurioita.



Varoitus
Laite ei ole leikkikalu eikä sitä saa jättää lasten ulottuville.



Varoitus
Tämä laite saattaa aiheuttaa vaaratilanteita, jos sitä käyttää kouluttamaton henkilö tai jos sitä käytetään määräystenvastaisesti! Ota huomioon henkilöstön pätevyys!



Varoitus
Säilytä riittävä etäisyys lämmönlähteisiin.

Huomaa
Välttääksesi laitteen vaurioitumisen älä altista sitä äärimmäisille lämpötiloille, ilmankosteudelle tai märkyydelle.

Huomaa
Älä käytä laitteen puhdistukseen syövyttäviä puhdistusaineita tai hankaus- ja liuotusaineita.

Tietoa laitteesta

Laitteen kuvaus

Digitaalisen melutasomittarin avulla BS06 äänitasoa voidaan mitata yksikkönä dB(A).

Mittausarvojen suoraa arviointia varten käytettävissä on MAX/MIN-toiminto.

Näytön valaistus mukautuu automaattisesti ympäristön valaistukseen.

Automaattinen virrankatkaisu laitteen ollessa pois käytöstä säästää paristoja.

Laitteen osat

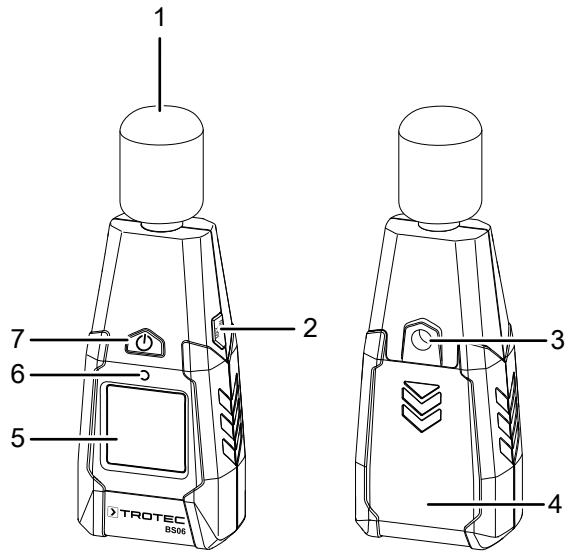

Nro	Nimike
1	Mikrofoni ja tuulisuojus
2	*MAX/MIN*-painike
3	Jalustakierre
4	Paristokotelo ja kansi
5	Näyttö
6	Valaistusanturi
7	*Virtapainike*

Näyttö

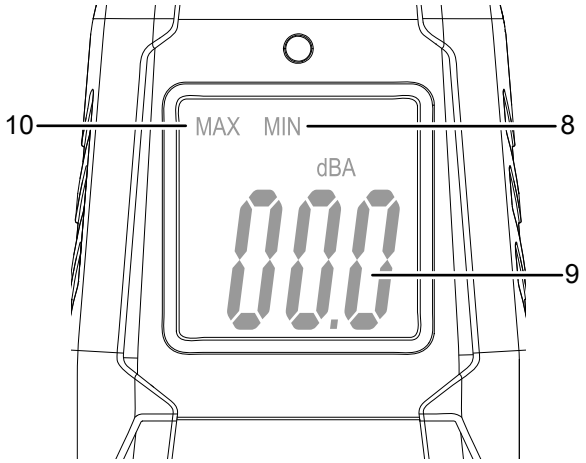

Nro	Nimike
8	*MIN*-näyttö
9	*Mittausarvon* näyttö yksikkönä dB(A)
10	*MAX*-näyttö

Tekniset tiedot

Parametri	Arvo
Malli	**BS06**
Paino	140 g
Mitat (pituus x leveys x korkeus)	132 mm x 56 mm x 33 mm
Mittausalue	30–130 dB(A) (31,5 Hz – 8 kHz)
Tarkkuus	±3,5 dB (kun 1 kHz ja 94 dB)
Mittausalueen erottelukyky	0,1 dB
Aikapainotus	125 ms
Mikrofoni	1/2 tuuman elektreettikondensaattorimikrofoni
Käyttölämpötila	0–40 °C, suht. kost. 10–75 %
Käyttökorkeus	enint. 2000 m
Varastointilämpötila	-10–60 °C
Virtalähde	9 V:n paristo Käyttöikä n. 5 000 – 8 000 mittausta
Automaattinen sammutus	n. 15 minuutin kuluttua

Pakkauksen sisältö

- 1 x digitaalinen melutasomittari BS06 (ilman paristoa)
- 1 x salkku
- 1 x mikrofonin tuulisuojus
- 1 x ohje

Kuljetus ja säilytys

Huomaa

Laite voi vahingoittua, jos säilytät tai kuljetat sitä asiaankuulumattomasti.
Tutustu laitteen kuljetusta ja säilytystä koskeviin tietoihin.

Kuljetus

Käytä laitteen kuljetukseen mukana toimitettua salkkua laitteen suojaamiseksi ulkoisilta vaikutuksilta.

Säilytys

Kun laitetta ei käytetä, noudata seuraavia säilytysolosuhteita:

- kuivassa paikassa jäätymiseltä ja kuumuudelta suojattuna
- pölyltä ja suoralta auringonvalolta suojatussa paikassa
- sille tarkoitetussa säilytyslaukussa pölyltä suojattuna
- teknisiä tietoja vastaavassa säilytyslämpötilassa
- paristo on poistettu laitteesta

Käyttö

Pariston laittaminen paikalleen

Huomaa

Varmista, että laitteen pinta on kuiva ja laite on sammutettu.

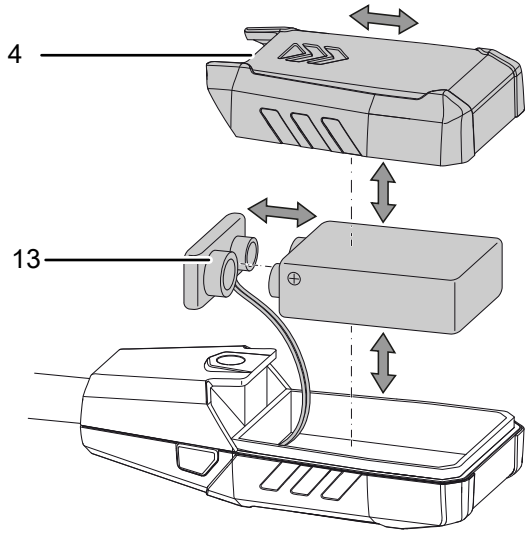

1. Poista kansi (4) työntämällä sitä nuolen suuntaan.
2. Aseta uusi paristo paristopidikkeeseen (13) navat oikein päin.
3. Työnnä kansi (4) takaisin paikalleen laitteeseen.

Käynnistäminen ja mittauksen suorittaminen

1. Paina *virtapainiketta* (7).
   ⇨ Näyttö käynnistyy ja laite on käyttövalmis.
   ⇨ Huonossa valaistuksessa näytön valaistus käynnistyy automaattisesti. Anturi (6) ohjaa näytön valaistusta.
2. Suuntaa laite ja mikrofoni suoraan kohti äänilähdettä.
   ⇨ Vie mittari toisella kädellä mahdollisimman kauas kehostasi tai kiinnitä mittari jalustakierteellä (3) jalustaan. Näin vältät ulkoisten tekijöiden vaikutukset äänen mittaukseen.
   ⇨ Käytä tuulisella säällä (> 10 m/s) mukana toimitettua tuulisuojusta välttääksesi mittausarvon vääristymisen.
   ⇨ Mittaustulos näytetään yksikkönä dB(A).

Huomaa

Huomaa, että siirtyminen kylmästä lämpimään saattaa aiheuttaa kosteuden tiivistymistä laitteen piirilevyyn. Tämä fysikaalinen ilmiö, jota ei voi välttää, vääristää mittaustuloksia. Tässä tapauksessa näyttö näyttää tyhjää tai vääriä lukemia. Odota muutama minuutti, kunnes laite on sopeutunut muuttuneisiin olosuhteisiin.

Tietoa

Huomaa, että melutaso on mitattava aina suoraan äänilähteestä. Varmista, että äänilähteen ja mikrofonin välissä ei ole ihmisiä tai esineitä, jotka voisivat vaikuttaa äänenvoimakkuuteen.

MAX/MIN-toiminnon säätäminen

MAX/MIN-toiminnolla voit lukea ylimmän tai alimman arvon.

1. Paina *MAX/MIN*-painiketta (2).
   ⇨ Näyttöön ilmestyy *MAX* (10).
   ⇨ Näyttö ilmoittaa laitteen käynnistämisen jälkeen mitatun korkeimman äänitason.
2. Paina *MAX/MIN*-painiketta (2) uudelleen.
   ⇨ Näyttöön ilmestyy *MIN* (8).
   ⇨ Näyttö ilmoittaa laitteen käynnistämisen jälkeen mitatun matalimman äänitason.
3. Paina *MAX/MIN*-painiketta (2) 2 sekuntia.
   ⇨ MAX/MIN-toiminto on deaktivoitu ja tämänhetkinen mittausarvo näytetään.

Laitteen kytkeminen pois päältä

1. Paina *virtapainiketta* (7).
   ⇨ Laite sammuu.
   ⇨ MAX- ja MIN-arvot nollataan.

Laitteessa on automaattinen virrankatkaisu. Laite sammuu automaattisesti, jos sitä ei käytetä 15 minuuttiin.

Virheet ja häiriöt

Laitteen toiminta on tarkastettu monta kertaa valmistuksen aikana. Jos toiminnassa tästä huolimatta ilmenee häiriöitä, tarkista laite seuraavan luettelon mukaan.

Näytön segmentit näkyvät vain heikosti tai ne välkkyvät:

- Pariston jännite on liian alhainen. Vaihda paristot välittömästi.
- Tarkista, että paristo on kunnolla paikallaan. Varmista, että navat ovat oikein päin.

Laitteen näyttämät mittausarvot ovat epäuskottavia:

- Pariston jännite on liian alhainen. Vaihda paristot välittömästi.
- Mikrofoni on ehkä likainen tai vaurioitunut. Tarkista mikrofoni ja käytä tarvittaessa tuulisuojusta.

Huolto ja korjaus

Pariston vaihtaminen

Paristo on vaihdettava, kun näyttö on heikosti luettavissa, kun mittausarvot ovat epäuskottavia tai kun laite ei enää käynnisty. Ks. Käyttö-kappale.

Puhdistus

Puhdista laite kostutetulla, pehmeällä ja nukkaamattomalla liinalla. Varmista, että laitteen sisään ei pääse kosteutta. Älä käytä suihkeita, liuotteita, alkoholipitoisia puhdistusaineita tai hankausaineita, vaan kostuta liina pelkällä vedellä.

Korjaus

Älä tee laitteeseen muutoksia tai asenna siihen lisäosia. Käänny laitteen korjauksen tai tarkistamisen yhteydessä valmistajan puoleen.

Hävittäminen

Hävitä pakkausmateriaalit aina ympäristöä säästävällä tavalla ja voimassa olevien paikallisten määräysten mukaisesti.



Yliviivatun roskatynnyrin symboli tarkoittaa, ettei tätä laitetta eikä sen mahdollisia komponentteja (esim. kaukosäätimiä) saa sähkö- ja elektroniikkalaiteromusta annetun direktiivin (2012/19/EU) ja kansallisten lakien mukaan hävittää kotitalousjätteen mukana niiden käyttöiän lopussa.

Lähellä sijaitseviin keräyspisteisiin voi maksutta palauttaa vanhoja sähkö- ja elektroniikkalaitteita. Osoitteet saat oman asuinpaikkakuntasi jäteneuvonnasta. Löydät lisätietoa monia EU-maita koskevista muista palautusmahdollisuuksista myös verkkosivuiltamme https://hub.trotec.com/?id=45090. Käänny muussa tapauksessa virallisen, omassa asuinmaassasi hyväksytyn käytettyjen laitteiden kierrätysliikkeen puoleen.

Sähkö- ja elektroniikkaromun erillisen keräyksen tarkoituksena on mahdollistaa vanhojen laitteiden kierrätys ja kaikenlainen uusiokäyttö sekä estää laitteiden mahdollisesti sisältämien vaarallisten aineiden haitalliset vaikutukset ympäristölle ja ihmisten terveydelle hävittämisen yhteydessä.



Tämä yliviivatun roskatynnyrin symboli tarkoittaa, ettei paristoja tai akkuja saa hävittää kotitalousjätteen mukana niiden käyttöiän lopussa. Jos laitteessa on paristoja tai akkuja, jotka sisältävät elohopeaa, kadmiumia tai lyijyä, vastaava kemiallinen merkki (Hg, Cd tai Pb) näkyy yliviivatun jäteastian symbolin alapuolella. Älä jätä paristoja tai paristoja sisältäviä sähkö- ja elektroniikkalaitteita huolimattomasti julkisille alueille ympäristön pilaantumisen estämiseksi. Paristot ja akut on Euroopan unionin alueella palautettava tähän tarkoitettuihin keräyspisteisiin 12. heinäkuuta 2023 paristoista ja jäteparistoista annetun EUROOPAN PARLAMENTIN JA NEUVOSTON ASETUKSEN (EU) 2023/1542 mukaisesti. Poista paristot/akut ja hävitä ne erikseen voimassa olevien lakisääteisten määräysten mukaisesti.

Trotec GmbH

Grebbener Str. 7
52525 Heinsberg
Germany
+49 2452 962-0
+49 2452 962-200

online@trotec.com
www.trotec.com